DS-2DE7230IW-AE
2MP 30× Network IR Speed Dome

DS-2DE7230IW-AE 紅外線全功能網路快速球採用 1/2.8" 逐行掃描 CMOS 晶片。搭配 30 倍光學變焦鏡頭，讓影像監控範圍更加寬廣、影像更加清晰。

此系列攝影機可廣泛運用於河川、森林、道路、鐵路、機場、港口、廣場、公園、觀光景點、場館等各種需要高清又寬廣視野的環境。

特色

- 1/2.8" Progressive Scan CMOS
- 支援最高解析度到 1920 × 1080
- 30 倍光學變焦、16 倍數位變焦
- 數位寬動態
- 3D 智慧定位功能
- 紅外線距離 150 公尺
- Hi-PoE / 24V AC
- 支援 H.265 影像壓縮格式

產品規格

攝影機	DS-2DE7230IW-AE 2 百萬畫素 30 倍光學變焦紅外線網路快速球
感光元件	1/2.8" progressive scan CMOS
最低照度	彩色: 0.05Lux (F1.5, AGC ON) 黑白: 0.01Lux (F1.5, AGC ON) 紅外線啟用: 0 Lux
白平衡	自動 / 手動 / 自動追蹤白平衡 (ATW) / 室內 / 戶外 / 日光燈 / 鈉燈
自動增益	自動 / 手動
快門速度	1/1 ~ 1/30,000 秒
日夜切換	機械式紅外線濾光片切換
數位變焦	16 倍
隱私遮罩	可設定 8 個隱私遮罩
對焦模式	自動 / 半自動 / 手動
3D 數位降噪	支援
背光補償	支援
數位寬動態	支援
強光抑制	支援
除霧	支援
鏡頭	
焦距	4.3 – 129 mm (30 倍光學變焦)
縮放速度	約 3 秒 (光學鏡頭，由廣角端到望遠端)
視角	65.5° – 2.11° (廣角–望遠)
有效對焦距離	10 mm – 1000 mm (廣角–望遠)
光圈範圍	F1.6 – F5.0
紅外線	
紅外線距離	最高支援 150 公尺
紅外線強度	依鏡頭縮放比例自動調整強度
PTZ	
水平移動範圍	360° (無限旋轉)
水平移動速度	每秒從 0.1° 到 160° 預設速度: 每秒 240°
垂直移動範圍	–15° – 90° (自動翻轉)
垂直移動速度	每秒從 0.1° 到 120° 預設速度: 每秒 200°
預設點	最多支援 300 個預設點
巡航	8 組巡航，每組巡航可設定 32 個預設點
軌跡	4 組軌跡，每組軌跡路線可以超過 10 分鐘的行程
偵測動作	預設點偵測、軌跡偵測、巡航偵測、自動偵測、垂直偵測、隨機偵測、單張偵測、全景偵測
任務排程	預設點偵測、軌跡偵測、巡航偵測、自動偵測、垂直偵測、隨機偵測、單張偵測、全景偵測、重新開機、自動校正、Aux 輸出
功能	
警報偵測	入侵偵測、越界偵測
區域影像增強	主碼流、子碼流、第三碼流分別支援 2 個設定區域
網路	
最大解析度	1920 × 1080
主碼流	30fps (1920 × 1080, 1280 × 960, 1280 × 720) 60fps (1280 × 960, 1280 × 720)

子碼流	30fps (704 × 480, 640 × 480, 352 × 240)
第三碼流	30fps (1920 × 1080, 1280 × 960, 1280 × 720, 704 × 480, 640 × 480, 352 × 240)
影像壓縮	主碼流: H.265+/H.265/H.264+/H.264 子碼流: H.265/H.264/MJPEG 第三碼流: H.265/H.264/MJPEG H.264 with Baseline/Main/High Profile
音訊壓縮	G.711ulaw / G.711alaw / G.726 / MP2L2 / G.722 / PCM
通訊協定	IPv4/IPv6, HTTP, HTTPS, 802.1X, QoS, FTP, SMTP, UPnP, SNMP, DNS, DDNS, NTP, RTSP, RTP, TCP, UDP, IGMP, ICMP, DHCP, PPPoE
即時畫面頻道上限	支援 20 個頻道觀看即時影像
帳號權限	最多可建立 32 個使用者帳號 3 階管理權限: 管理者、操作者、使用者
安全管理	用戶認證（帳號與密碼)、主機認證（MAC 位址)、HTTPS 加密、IEEE 802.1x port-based 網路存取控制、IP 位址過濾
介面	
警報輸入	2 x 警報輸入
警報輸出	1 x 警報輸出
警報連結	警報動作，如預設點、巡航偵測、軌跡偵測、記憶卡影像錄影、觸發錄影、通知監控中心、 上傳至 FTP / 記憶卡 / NAS、寄送電子郵件...等
聲音輸入	1 x 聲音輸入
聲音輸出	1 x 聲音輸出
網路介面	10 Base-T/100 Base-TX、RJ45 connector
儲存	內建記憶卡插槽，支援 Micro SD/SDHC/SDXC，最大支援 128 GB、NAS (NPS, SMB/ CIPS)、ANR
應用程序介面	Open-ended, 支援 ONVIF, PSIA and CGI, HIKVISION SDK 與第三方中控管理軟體
客戶端	iVMS-4200、iVMS-4500、iVMS-5200
網路瀏覽器	IE7+, Chrome18+, Firefox5.0+, Safari5.02+
其他	
電源	24V AC and Hi-PoE 最大: 40W
工作溫度	-30°C – 65°C (-22°F – 149°F)
工作濕度	≤ 90%
防護等級	IP66、TVS 4000V 防雷擊、防浪湧、跳電防護
外型尺寸	Φ 220 mm × 353.4 mm (Φ 8.66" × 13.91")
重量	約 4.5 kg (9.92 lb)

產品型號

DS-2DE7230IW-AE, Hi-PoE, 24 VAC, Outdoor

外型尺寸

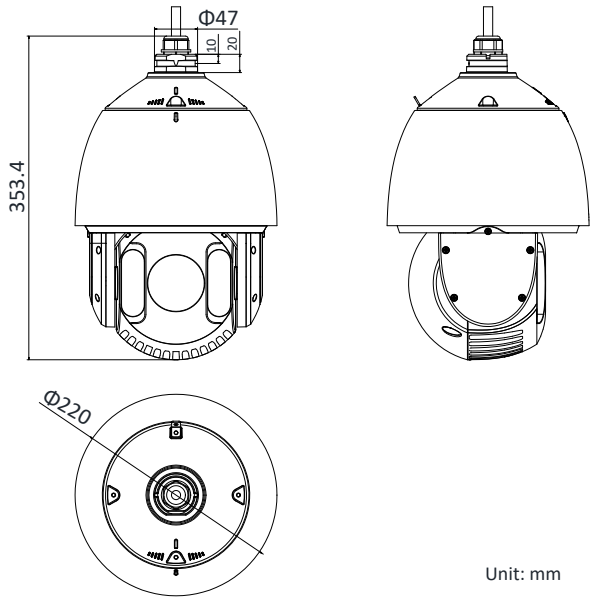

Unit: mm

配件

	DS-1602ZJ	Wall Mounting Bracket
	DS-1602ZJ-corner	Corner Mounting Bracket
	DS-1602ZJ-pole	Vertical Pole Mounting Bracket
	DS-1602ZJ-box	Wall Mounting Bracket with Junction Box
	DS-1663ZJ	Ceiling Mounting Bracket
	DS-1661ZJ	Pendant Mounting Bracket
	DS-1662ZJ	Pendant Mounting Bracket
	DS-1619ZJ	Gooseneck Mounting Bracket
	DS-1100KI	Network Keyboard
	DS-1005KI	USB Joy-stick

Distributed by

Headquarters
No.555 Qianmo Road, Binjiang District,
Hangzhou 310051, China
T +86-571-8807-5998
overseasbusiness@hikvision.com

Hikvision USA
T +1-909-895-0400
sales.usa@hikvision.com

Hikvision Europe
T +31-23-55-42-770
info.eu@hikvision.com

Hikvision Middle East
T +971-4-8816086
salesme@hikvision.com

Hikvision Russia
T +7-495-669-67-99
saleru@hikvision.com

Hikvision India
T +91-22-28469900
sales@pramahikvision.com

Hikvision Italy
T +39-0438-6902
info.it@hikvision.com

Hikvision France
T +33(0)1-85-330-450
info.fr@hikvision.com

Hikvision Spain
T +34-91-737-16-55
info.es@hikvision.com

Hikvision Poland
T +48-22-460-01-50
poland@hikvision.com

Hikvision UK
T +01628-902140
support.uk@hikvision.com

Hikvision Singapore
T +65-6684-4718
sg@hikvision.com

Hikvision Oceania
T +61-2-8599-4233
salesau@hikvision.com

Hikvision Canada
T +1-909-895-0400
sales.usa@hikvision.com

Hikvision Korea
T +82-31-731-8841
sales.korea@hikvision.com

Hikvision Brazil
T +55 11 3318-0050
Latam.support@hikvision.com

Hikvision South Africa
Tel: +27 (10) 0351172
sale.africa@hikvision.com

Hikvision Hong Kong
T +852-2151-1761

© Hikvision Digital Technology Co., Ltd. 2016 | Data subject to change without notice | 0504081070104